ՀՈՎԱՐ Հ1

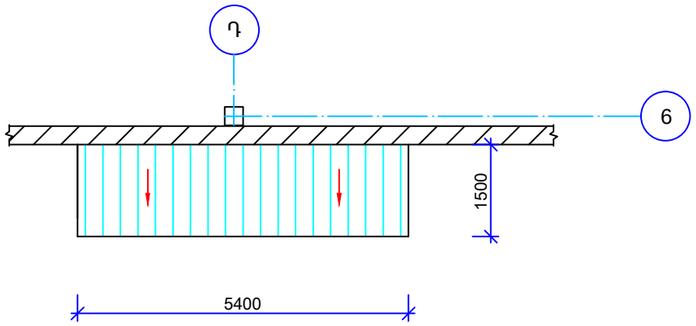

ՍՅՈՒՆԵՐԻ ԵՎ ՀԵԾԱՆՆԵՐԻ ԴԱՍԱՎՈՐՈՒԹՅԱՆ ՍԽԵՄԱ

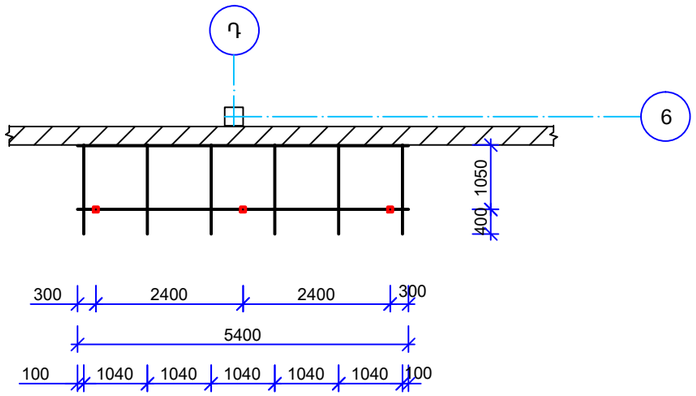

1-1

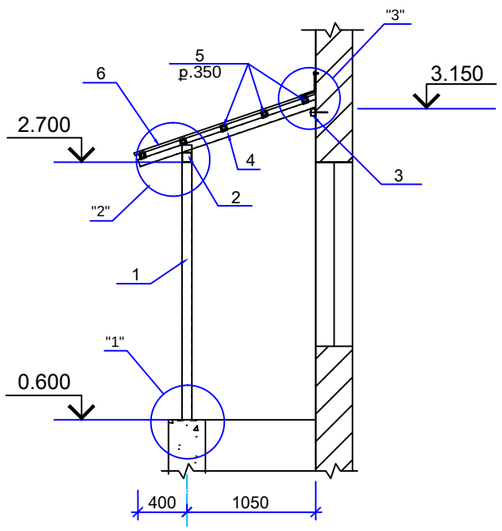

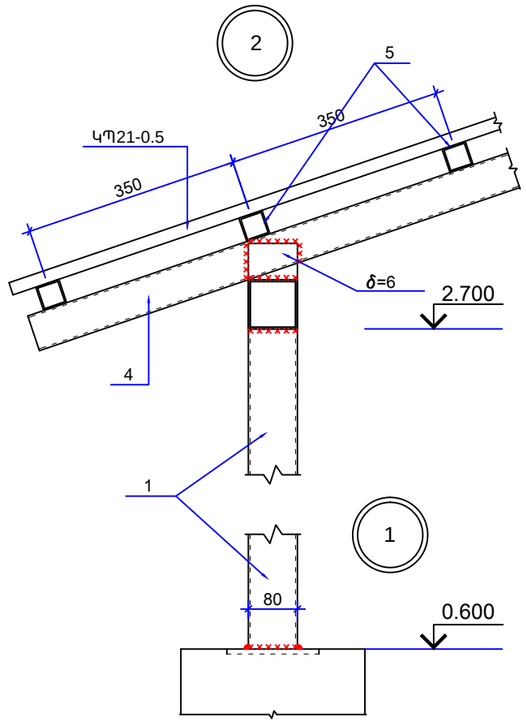

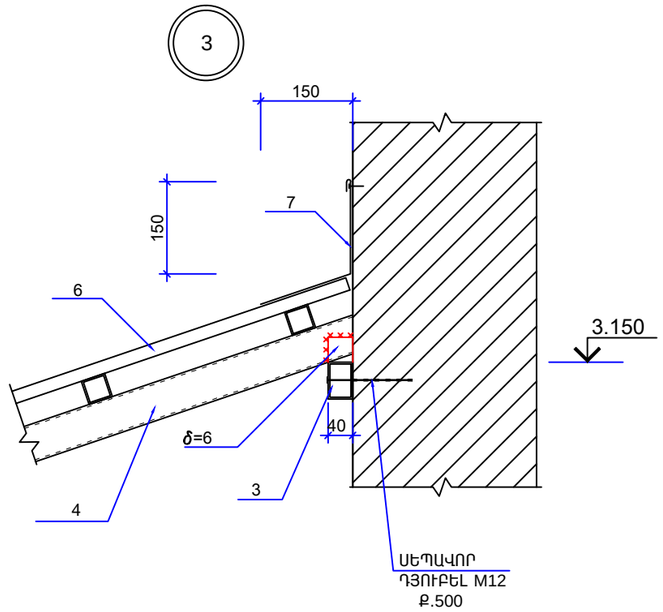

ՄԱՍՆԱԳԻՐ ՄԵԿ ԷԼԵՄԵՆՏԻ ՀԱՄԱՐ

ՖՈՐՄ	ԳՈՏԻ	ԴԻՐՔ	ՆՇԱՆԱԿՈՒՄ	ԱՆՎԱՆՈՒՄ	ՔԱՆ. ՀԱՏ	ԾԱՆՈԹ
				ՀՈՎԱՐ Հ1		
				ՄԱՆՐԱՄԱՍՆԵՐ		
		1		ԽՈՂ. 80Х3; l =2700	3	19,1կգ
		2		ԽՈՂ. 80Х3; l =5400	1	38,2կգ
		3		ԽՈՂ. 60Х40Х3; l =5400	1	22,7կգ
		4		ԽՈՂ. 60Х40Х3; l =1500	6	6,3կգ
		5		ԽՈՂ. 40Х2,5; l =5400	5	15,2կգ
		6	ԿՊ21-0,5	ԳՈՒՆԱՎՈՐ ՊՐՈՖԻԼԱՎՈՐ ՑԻՆԿԱՊԱՏ ԹԻԹԵՂ		- 8,4Մ^2
		7		ԳՈՒՆԱՎՈՐ ՑԻՆԿԱՊԱՏ ԹԻԹԵՂ		- 2,0Մ^2
				ՍԵՊԱՎՈՐ ԴՅՈՒԲԵԼ M12	6	
				ՇԵՐՏԱՊՈՂՊԱՏ δ=6	-	6.0կգ

ՍՊԸ տնօրեն	Մ. Միսակյան		ТАТ-06 Արարատի մարզի Արարատ գյուղի մանկապարտեզի 3-րդ մասնաշենքի վերակառուցում			
ՆԳԵ	Ա. Ջանունց					
Նախագծեց	Ն. Ավագյան		Կոնստրուկտորական մաս	Փուլ	Թերթ	Թերթեր
				Ա.Ն.	ԵԿ-33	41
			Հովար Հ1, հանգույցներ, մասնագիր	«ԱՄԱԳ» ՍՊԸ		